Montageanleitung für
Installation instruction for
Notice de montage pour

2810/1 LupiaLicht

D: Die Sicherheit dieses Produkts wird nur durch die strikte Befolgung der Montageanleitung gewährleistet. Bitte bewahren Sie diese Montageanleitung für zukünftige Wartungsarbeiten oder Demontage auf!
GB: The safety of this luminaire can only be guaranteed if the following instructions are observed. Please keep these instructions for future maintenance work or dismantling.
F : La sûreté de l'appareil n'est garantie qu'en suivant scrupuleusement les instructions ci-après. Veuillez conserver ce manuel d'utilisation pour le démontage ou pour les travaux de maintenance ultérieurs.

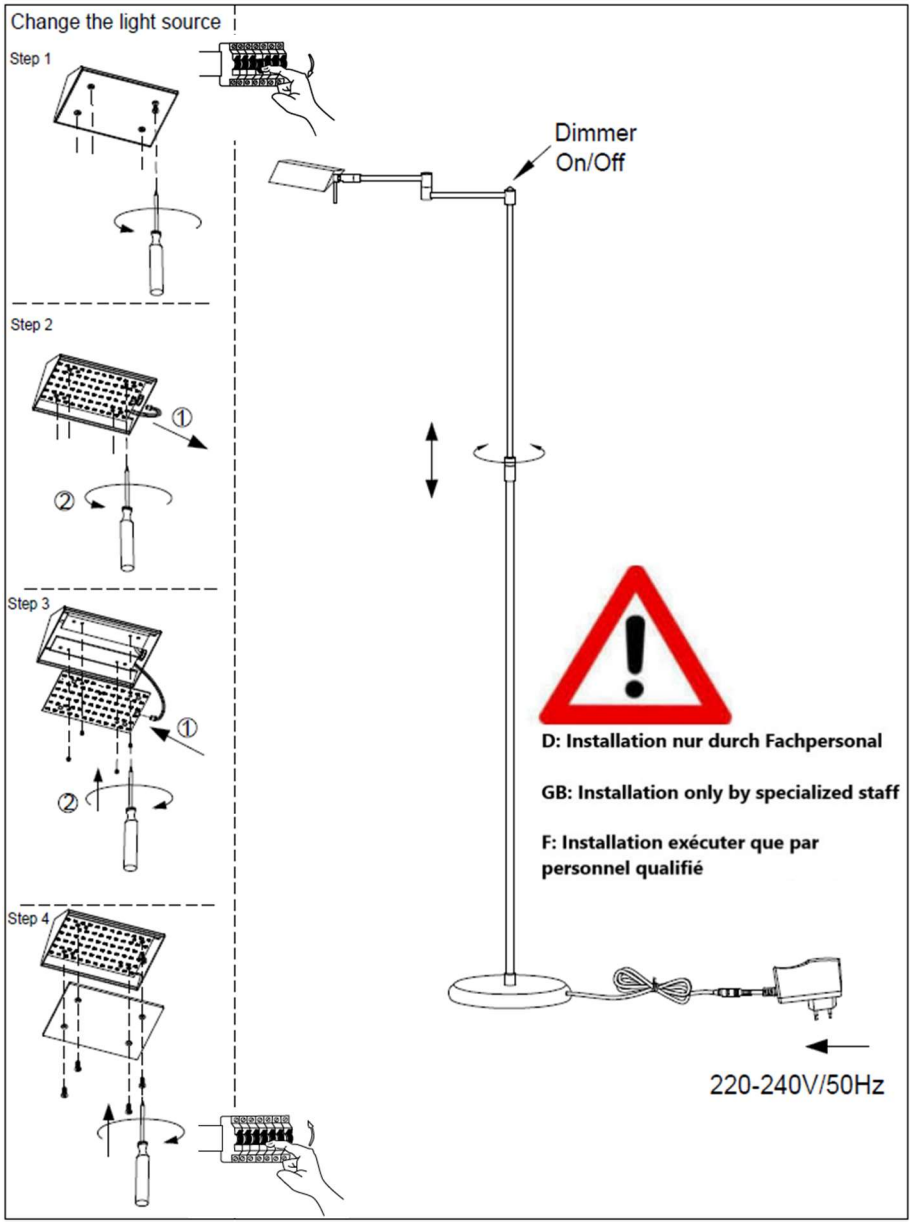

Technische Daten / technical data / informations techniques:

1 x 12 Watt LED
1100 Lumen
2700 Kelvin
CRI > 90
stufenlos über einen Tastdimmer
infinitely dimmable via touchdimmer
variateur tactile

Lupia Licht GmbH **Kämpenweg 13** **59556 Lippstadt** **Germany**

Sicherheitshinweise : (D)

- Vorsicht, Gefahr eines elektrischen Schlages! Vor jedem Eingriff die Netzspannung am Gerät unterbrechen!
- Diese Anleitung setzt Fachkenntnisse voraus, die einer abgeschlossenen Berufsausbildung im Elektrohandwerk entsprechen.
- Diese Leuchte darf nur von einer qualifizierten Fachkraft montiert werden.
- Der Hersteller übernimmt keine Haftung für Schäden in Folge unsachgemäßen Gebrauchs.
- Beachten Sie bitte, dass die Installationsleitungen nicht durch die Befestigungsschrauben beschädigt werden.
- Die Leuchte darf nur mit ihren vollständigen Schutzabdeckungen betrieben werden.
- Ziehen Sie die Anschlussleitung nur am Netzstecker aus der Steckdose.
- Bei Beschädigung des Stromkabels darf es ausschließlich durch qualifiziertes Fachpersonal ausgetauscht werden.
- Das CE-Zeichen bestätigt die Übereinstimmung des Produkts mit den Bestimmungen der EU-Richtlinien.

Allgemeine Hinweise:

- Bei Störungen oder Ausfall wenden Sie sich bitte an Ihren Fachhändler.
- Zur Reinigung weder Alkohol noch Lösungsmittel verwenden. Bei der Reinigung der Leuchte darf man ausschließlich weiche Tücher verwenden Sammeln und entsorgen Sie Elektro-Altgeräte nach Lebensdauerende getrennt vom Hausmüll. Bei Fragen wenden Sie sich an Ihre jeweilige Kommunalbehörde oder Entsorgungsfachbetriebe.

Safety instructions: (GB)

- Caution, risk of electrical shock! Prior to any work on the fixture always switch off the mains voltage.
- These instructions assume expert knowledge corresponding to a completed professional education as an electrician.
- The luminaire has to be installed only by qualified staff.
- The manufacturers takes no liability for any damage incurred through improper use.
- Please take care that the fastening screws do not damage the house wiring cables.
- The luminaire must be used with its complete protective covers only.
- Disconnect the connection cable from the socket only by pulling the mains plug.
- If the electrical cord is damaged it shall be exclusively replaced by qualified staff.
- The CE-sign certifies the conformity of the product to the European community low voltage directive.

Further instructions:

- In case of dysfunction or failure please contact your retailer.
- Do not use alcohol or other solvents for cleaning. Use only a soft cloth to clean the lamp.
- Always collect and dispose of electrical and electronic equipment separately at the end of its service life. In case of questions, seek information about environmentally-compliant waste disposal from your local district authority or special waste disposal companies.

Consignes de sécurité: (F)

- Attention, risque de choc électronique! Avant toute intervention, débranchez la tension secteur du luminaire.
- Ce manuel d'utilisation nécessite des compétences correspondant à une formation professionelle dans le domaine de l'électronique.
- L'installation de l'appareil doivent être faits que par du personnel qualifié.
- Le fabricant décline toute responsabilité en cas d'utilisation non conforme.
- Faire attention de ne pas détériorer les câbles d'alimentation de l'installation par l'intermédiaire des vis de fixation.
- Le luminaire doit être utilisé qu'avec ses protecteurs complets.
- Ne débranchez le câble d'alimentation que sur la prise secteur de la prise de courant.
- Afin d'éviter tout risque, si le câble électrique de cet appareil est endommagé il doit être remplacé que par cu personnel qualifié.
- La signe CE atteste la conformité du produit aux dispositions des directives communautaires.

Information générale :

- Veuillez contacter votre revendeur en cas de dysfonctionnement ou de panne.
- Ne pas utiliser d'alcool ou solvents. Pour le nettoyage de la lampe utilisez qu’un chiffon doux.
- À la fin de leur durée de vie, collectez et éliminez toujours les DEEE de manière sélective.
- Si vous avez des doutes sur une èlimination sans danger pour l'environnement, demandez auprès des autorités locales ou d'entreprises de valorisation.